invita

COOKTOP INVITA GÁS BLACK 90 CM BIVOLT

i-CKG-5Q-90-BL-3TNA

Dimensões do Produto

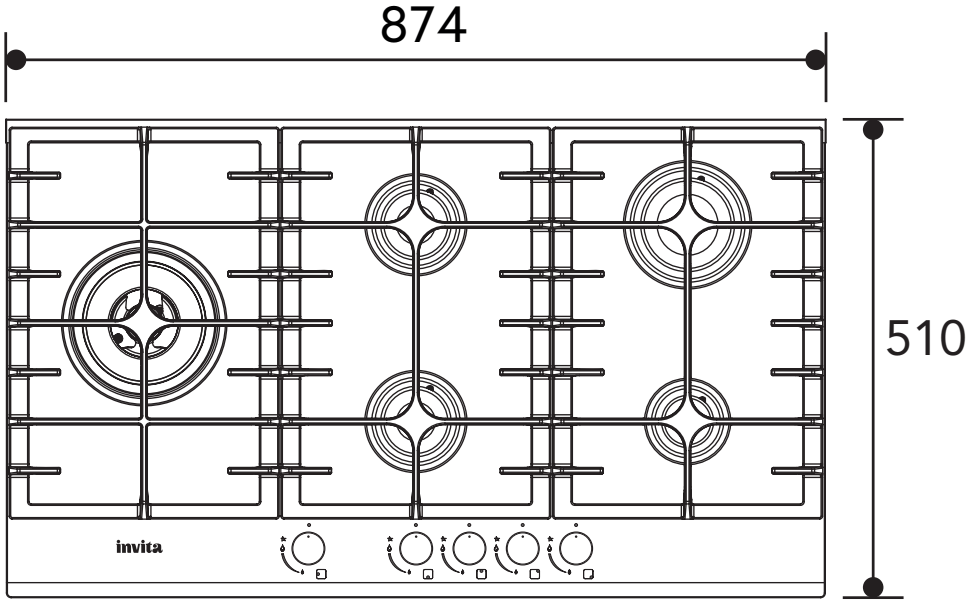

Medidas em Milímetros

Ref.: 3117517902031940-0 -Fev/23

invita

Diagrama de Instalação

Medidas em Milímetros

ⓘ IMPORTANTE

Para evitar possíveis contatos acidentais com a superfície do Cooktop superaquecido durante o seu funcionamento, é necessário colocar uma separação de madeira (A) fixada por parafusos de no mínimo 70 mm do tampo do móvel, conforme imagem do diagrama de instalação seguir.
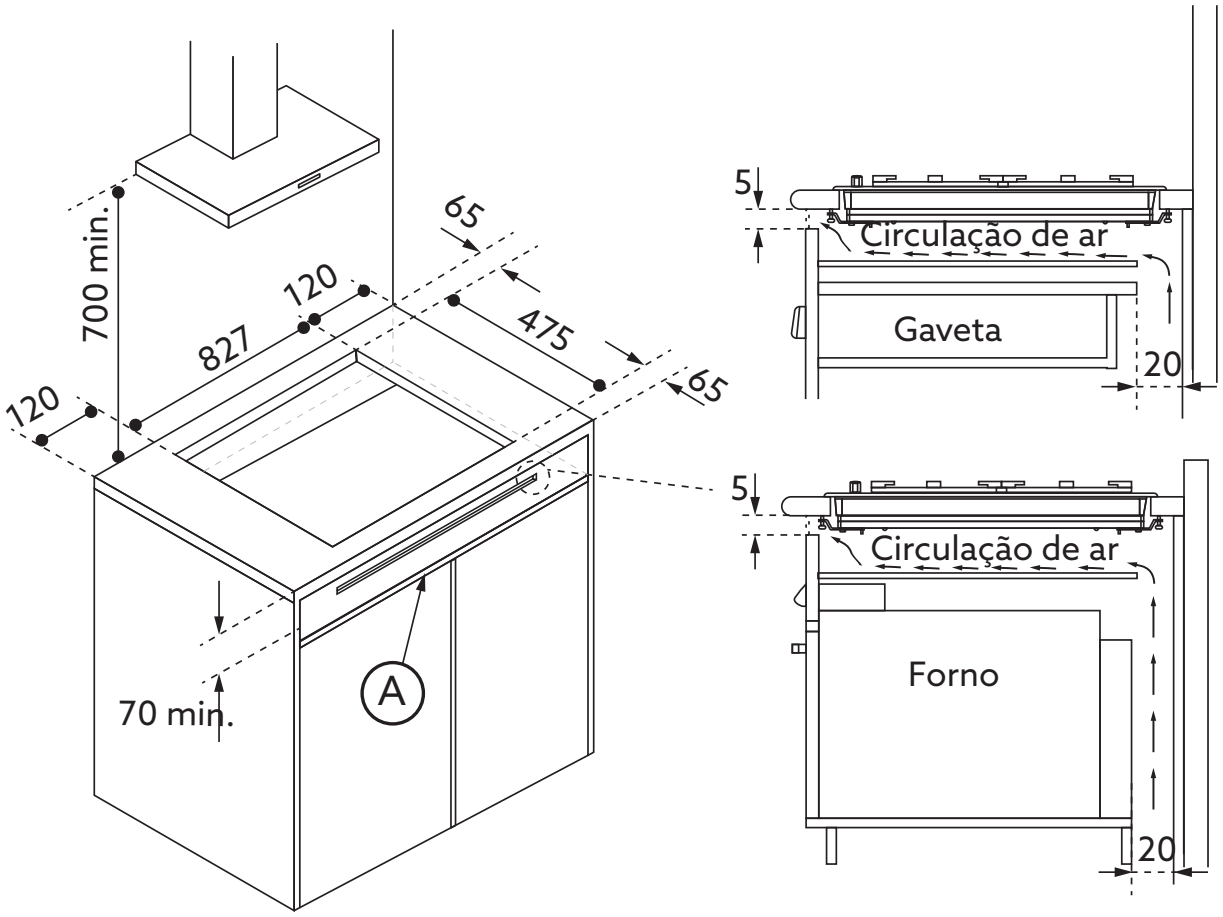
- Posicione o Cooktop dentro do nicho de acordo com as dimensões (medidas em milímetros) indicadas no diagrama de instalação.